

طى صر ٦ ٩ 4019 ـ ـ ـ

..... 3
..... 6
ầ Ʉ ǚ : 6
ʉ ầ ʟ ƀ ê ƀ ʟ Ì ˇ ê Ì ƀ 7
ầ ˜ Ʉ 9
ʉ 11
ầ ǚ 11
ʉ ầ ǚ ˇ 12

ˆ 2012˜ 5-¨

ʿ ʟ ʿE¨

Ʉ˘ ƀ ʿE¨ ê ƗƱ Ƨ Ì˘ 0 ʿE¨

ʿE ǖ ǥ ǥ Ƒ Â

ê ˥ ˝ ˇ ط ʿE¨ Ì ȁ ê ˥ ˝ ˇ ط ├ Ì ȁ ê ʿE ǖ

ǥ ǥ ˥ Ì ȁ ê ʿE ǖ ├ ʿE¨

12 -¨ < ʿE ǖ ├ ˇ ƀ ʟ > Ì ȁ ê Ʉ˘ ʟ Ʉ ├

˘ ˥ Ì ˇ ê Ʉ˘ ├ ˘ ˆ ˜ Ì ˜

ȁ ˇ Ð ˘ ʿE ˘ ȁ ˇ ˥

˘ ť ƀ ʟ Â

⁘ Ӣ ˆ	˘ Ӣ № Ӣ ɋ ˊ
	ɋ
ǖ ȁ	ʟ ˋE˛
	ǖ ˘ ʔˊ ʟس ˋE˛ ȁ ɯ ˥ ʟس ˋE˛ ȁ ʟس ˋE˛
ǖ	ǖ ˘ № ч ȁ ₽ ȁ ȁ ȁ ˥ ȁ ȁ ƀ ȁ ȁ
	ˋE˛ ˘ ǖ ˘ ʔˊ ˋE˛ ȁ ɯ ˥ ˋE˛
ʟ	ȁ ˥˘ ˜
	ʟ ˋE˛ ˘ ǖ ˋE˛
	ˋE˛ ˆ SHOOTING STAR TRADING LIMITED˜ ˘ ˩ ˘ ǖ ʟ ˥ ȁ خي ˘
ئو طى	ئو طى ˋE˛ ˘ ˩
طى	ˆ طى˜ ˋE˛ ˘ ˩
Ḥ	Ḥ ƪʊ ᴘ ˆ ƪʊ ᴘ ˜˘ ǖ
ĩ	ɯ ˥ ĩ ɐ ˋE˛ ˘ ʔˊ ɯ ˥ ĩ ĩ́ ɐ ˋE˛ ˘ ǖ ʟ

ȁ Ʉ̃ ŭ̃ :

ˆ ˜ :

ɢ 1993 8 13 خي صر ´Y˜ ˛ ˧ ɢ 2010 1 22 ŭ̃ ê Ʉ̃ ˥ Ìˆ ˛ ˋ 24403199310237277˜ Â ˜ شم Ħ ч ├ ˜ ȁ شم ˚ ˜ ȁ ˜ Â ч ˛ ˛ ط ˋE ˛ ŭ̃ Ƀ ˛ ˛ ȁ ƀ ŭ̃ ȁ ˚ ȁ ˜ Â ˛ ˛ ˋE ˛ Â

ˆ Ʉ˜ Ɂ :

Technologies Limited à Sandmartin International Holdings Limited ŭ FM

Holdings Limited F ' 0755 83243139 ~ à 882

ˇ Ⱬ ч ˘ ê ƀ ʟ Ì à ǐ ê Ì

Â

3 à à ˇ

ᾠ Ⱬ Ʊ ǚ گ Ɦ ˇ ǚ ì ˇ

ғ ˘ à ʟ ˇ ˘ Ŋ ì ˇ Ɦ ˇ.(گ à

ˉ à à ط س à ”ـ à) ǐ ɒ Â ˈ à ɒˇ

ˇ ˘ ˇ ˘ ه ê ƀ ʟ Ì à

ǐ ê Ì Â,ˈ; ǚ Ƥ

˜

ˆ̃ ȁ ȁ ɒ ŭ̃ ê ʽE̤ ȉ ˘

ч˘ ŭ̃ ⁘ ψ˜ ȁ˜ ȁ ═ ŭ̃ ═ Ƕ ȁ ˘ ŭ̃

ŭ̃ ⁘ ŭ̃ ψ Â

ˆ Ʉ˜ ŭ̃ ψ ˆ̃ ŭ̃ ⁘ ═

ŭ̃ 2012 ψ ê ˆ̃ ɢ ʽE̤ ʽE

ŭ̃ خي ⁘ ȉ˘ ί Ӥ̣ʽ

1 ȁ ŭ̃ ˇ ʽ ˘ 1 ʺḤ̣ʼ

2 ȁ ŭ̃ ʽ Ʊ ψ ʽE ʌ ʽE ŭ̃ 2,067 ˆ ί

ŭ̃ طى ψ ŭ̃ ч ˜ʼ

3 ȁ ŭ̃ ʽ Ӥ̣ Ʊ ɛ ي ˇ ⁘ Ʊ ψ ʽE ʌ ɛ ŭ̃

Ƕ ʼ

4 ȁ ŭ̃ ʽ Ƕ ˇ ɒ ɛ ˘ خي صر ├

ˇ ɛ ŭ̃ Ξ ˌ v ή ż ˇ ⁘ ɧ

Â ƀ ᾠ ᾠ ˘ №

ᾠ Â ʊ̈ ´ ɢ ˘ ʿE̤

ɪ̀ ˜Ḥ ═ Â ´ ⁘ Ϫ ▼ ˘ ▼

ɢ ɪ̀ ƀ ʜ ˛ ˜ Â

8 ȁ ⁘ شم ʿ صر ├ ’

9 ȁ ʊ̈ № ʿ ʊ̈ Ϫ ɪ̀ ”

˛ ’

10 ȁ ═ ʿ ᴘ 18 Â

ᴘ˘ ʊ̈ 2012 ᴘ ʊ̈ ʊ̈ ⁘

Ʉ ƀ ═ ˘ ═ Ʉ ȁ Â

ˆ ⁘ ˜ ʊ̈ ᴘ ʊ̈ ⁘ Ʉ Ʉ ᴘ شم ƀ

ʊ̈ 2012 ᴘ ê ˜ ɢ Ʉ ᴘ

ˡ ʿE̤ ʿE ʊ̈ خي ⁘ ˜ Ʉ

Ì˘ ɪ́ Й̨ʿ

1 ȁ Ʉ ᴘ طى ˜ ȁ ʊ̈ Ð ˇ ᴘ ═ ˘

ʟ ƀ ⁘ ʿE̤ ʿE ʊ̈ ⁘ ˜ Ð’

2 ȁ Ʉ ᴘ ƀ ʿE̤ ʊ̈ ⁘ ˜ ƖƱ ˇ Ð˘ ˇ ƀ

ʿE̤ ʊ̈ ⁘ ˜ Ɵ ’

3 ȁ Ʉ ᴘ نج طى ᴘ ˜ ɪ̈ ’

4 ȁ Ʉ ᴘ ├ ʜ ȁ شھ ˇ ᴘ ═ ˘

ˇ ʊ̈ ⁘ ɪ́ ˘. ƀ ɢ ʊ̈ ȁ ȁ ᴇ ȁ ʊ̈ ᴇ

ȁ ˡ ɪ́ Ʉ ’

5 ȁ Ʉ ᴘ خي ʿE̤ ʊ̈ Ϫ˘ ˡ Ʊ صر ├ ⁘

˜ Ʉ ˘ ˡ ˇ گ̈ ı ʊ̈ ɪ̀ ˜ ’

6 ȁ Ʉ ᴘˡ ƀ ʊ̈ ⁘ ˜ ɪ̀ ɪ́ Ʉ ’

7 ȁ ʿ ψ ═ 18 Â

ч˘ ˜ ȁ ȁ ɒ ǖ ǖ ê ʿE

˛ Ì ˘ ⁚ ψ Ƕ ψ شم ǖ Ƕ ȁ Â

ɢ⁚ ˘ ч˘ ǖ ǖ ⁚ ψ ˇ

˘ ˇ Ƕ ȁ ˘ ǖ ǖ ⁚ طى ψ

ǖ ǖ صر ├ ǖ ⁚ Ƨ Â

ȁ ǖ ǖ ⁚ h

ˆ ˜ ǖ ʿE˛

˘ ǖ ч 1994 11 11 Â2010 12

22 ˘ 2010 6 30 ᵒᵒ

1 ч ʿE˛ ˘ خي ɯ ˆ شه ʿY ˘ Ŋ

ʿY˛ ч 440681400012899 ê Ì Â

ˆ Ƕ˜ ǖ

˘ ǖ 2010 گ Â ǖ ê

ƀ ʟ Ì ǐ ˘ ˜ ȁ ǖ ê ʿE˛ Ì ˥

ǖ ʾ ǖ ƀ ч Ƕ Ƕ Ƨ ȁ ᴍ ˝ ƀ خي ˥

ǖ h Â

ч˘ ǖ ɾ Ƕ ⁚ ʿE

˛ ˘ ǐ ǖ ⁚ h Â

ȁ ǖ ⁚ ɒ

ˆ ˜ ǖ ɒ

˘ ǖ Ƕ ê ʿE˛ Ì à ê ├ Ì ǖ ê ˈ Ì Й˛ ʿE ǖ ɒʿ

1 à ǖ ч ʿE˛ ᵒ ı ʿE˛ ˘ ʌ ʿE˛ ˘ ⁀ ˘ Ƕ ê ˈ Ì ˥ ˆ ˜ ˇ ɢ ǖ h Â

2 à صر ǐ ê ʟ Ì˘ Ɣ ˠ ч ˘ ǖ خي ʟ № ч 2009 7,542,232.22 ˝Ḥ à 2010 24,239,142.73 ˝Ḥ à 2011 30,790,336.21 ˝Ḥ Â ǖ ɥ ˘ ƀ ɢ 1,000 ˝Ḥ˘ ғ ˘ Ƕ ê ├ Ì ˥ ˆ ʜ˜ à ê ˈ Ì ˥ ˆ ʜ˜ ˇ ɢ ǖ Â

3 à صر ǐ ê ʟ Ì˘ ǖ 2011 12 31 ᵒ ч 181,603,070.62 ˝Ḥ˘ ƀ ɢ 2,000 ˝Ḥ˘ ғ ƀ خي Ʊ ˘ Ƕ ê ˈ Ì ˥ ˆ ⁀ ˜ ˇ ɢ ǖ ᵒ Â

4 à ê ƀ ʟ Ì ǐ ˘ ǖ ч 6,200 ˝Ḥ˘ ǖ Ʊ ψ ʿE ʌ ǖ ƀ 2,067 ˘ 1.00 ˝Ḥ˘ ǖ Ɣ ƀ ɢ 3,000 ˝Ḥ˘ Ƕ ê ˈ Ì ˥ ˆ ˜ ˇ ɢ ǖ ǖ Ɣ Â

5 à صر ɢ 2010 11 9 ǐ [2010]330˛ ê ʟ Ì à 2011 2 22 ǐ [2011]0055˛ ê ʟ Ì ˘ ǖ ʹY ˘ ǖ ƀ ᵒ ᵒ ˈ ˘ ǖ h ᵒ ƀ خي ˘ Ƕ ê ʿE˛ Ì ŋ ˥ à ê ˈ Ì ˥ ˇ ɢ ǖ ʹY Â

6 à ǖ ʟ h ʿ Ʉ à ɒ ǖ à à ᵒ à ي ǖ ˈ ˈ ˘ ǐ ᵒ ˛ Ƕ à ˇ ʿE˛ ˘ Ƕ طى ᵒ ǖ ʼ ʟ h ˈ ˇ Ʉ à ᵇ ǖ ı ı˘ ʟ ǖ ı ˘ Ƕ ê ˈ Ì ˥ Ʉ

à ˥ˆ ˜ ɢ ǔ ˚ ƗƱ à Ɦ ˗ ǔ à ʟ
Â

7 à صر ǐ ê ʟ Ì ǔ ǔ ˘ ˘ ǔ
ƗƱ ê ˈ Ì ˥ ˜ ɢ ǔ ⊢ ˘ ƀ خي Ǐ ف
⊢ ˑ

ˆ 1˜ ǔ à ˚ س ˗ س ǔ ɪ ɪ˘
ǔ ⊢ ƀ ف’

ˆ 2˜ ǔ شم β ǔ ǔ
ɪ ɪ˘ ǔ ⊢ ƀ ف’

ˆ 3˜ ǔ خي گ à Ƒ à Ƒ à ˚
Ŋ خي ƀ ɪ ɪ ’

ˆ 4˜ ǔ ˜ ƀ
خي ’

ˆ 5˜ ǔ Ɦ ƗƱ ˗ شم ’

ˆ 6˜ ǐ ˥ ǔ ⊢ ƀ ف Â

8 à صر ǐ ê ʟ Ì ǔ ǔ Ɦ ˗ ˜ ǐ
˘ ˘ ǔ ˘ ˛ 0 Ɵ π ƗƱ ˜
˘ ǔ π ƀ خي Ɦ ˘ ƗƱ ê ˈ Ì ˥
˜ ɢ ǔ Â

9 à صر ǐ ê ʟ Ì ǔ ǔ ˘ ˘ ǔ
ƀ خي ˘ ƀ خي ف à ǔ Ɦ
˘ ƗƱ ê ˈ Ì ˥ Ɛ ˜ ɢ ǔ ˗ Â

10 à ǔ ǐ ˘ ǔ ˘ ˘ 0
à ʟ ǔ ƀ خي ˘ ƗƱê
ˈ Ì ˥ ˜ ǔ Â

11 ȁ ȕ ί ˘ ȕ ˚ ˘ ˛ ȕ ˄ ȁ ˛ ȁ

ه ˘ خي ƀ خيH ˘ ί ˛ ˘

Ʊ شه ꞁ Â ƀ ȁ ㄴ ȕ ì ㄴ ì ƀ خي

Ƨ ˘ ȕ H ف ˋE ˋE ˜ ˘ Ʊ ê ˈ Ì

˥ ɳ ˜ ɢ ȕ Â

[illegible] Ì 5.1.1 [illegible] ɢ [illegible] [illegible] Ƀ ɢ 3,000 [illegible] Â

3 à ê ƀ ʟ Ì í ˘ ǖ ч 6,200 [illegible] ǖ 2012 Ψ ═ ˘ ǖ [illegible] Ɛ ǖ Ƀ 2,067 ˘ [illegible] Ɛ ǖ Ƶ˘ ǖ [illegible] Ɛ ǖ ǖ 25% [illegible] ˘ Ƕê ├ Ì ˥ ˆ [illegible] ˜ [illegible] [illegible] [illegible] Â

4 à [illegible] í ê ʟ Ì à [illegible] ʜ í ǖ ǖ ˘ à ˘ ǖ [illegible] ч˘ [illegible] 0 [illegible] ʟ ˘ ǖ [illegible] ˩ Ψ Ð ˘ Ƕê ├ Ì ˥ ˆ [illegible] ˜ [illegible] [illegible] [illegible] à ˩ Ψ ʟ Â

[illegible] ˘ ч˘ ǖ ǖ [illegible] Ƕ [illegible] à ǖ [illegible] Ψ Ɵ Ð˘ Ŋ [illegible] Ψ ˘ [illegible] ├ Ƨ Â

à ǖ

ǖ 2010 12 22 1 [illegible] Â ˆ ˜ ǖ

1 à 2010 11 9 ˘ Ψ ═ ˘ Ƨ 1 ч [illegible] ˘ 2010 6 30 [illegible] 72,338,015.71 [illegible] [illegible] 5,000 [illegible] [illegible] ч 5,000 ˘ 1 [illegible] 22,338,015.71 [illegible] [illegible] Ɛ Â

2 à 2010 11 9 ˘ ǖ ǖ ê ǖ ᴍ Ì˘ Ƨ 2010 6 30 [illegible] 5,000 Â2010 11 9 ˘ ǖ ê [illegible] Ì Â

3 ȁ2010 11 9 ˘ ص ť [2010]330-ˌ ê ʟ Ȉ
2010 11 9 ˘ ȕ ʹY ч 5,000 ʺḤ˘ ч
5,000 ʺḤ Â

4 ȁ 2010 11 10 ˘ ȕ ˜ ψ˘ ȕ ψ ˘
ʽE-ˌ ˜ Â

5 ȁ 2010 12 22 ˘ ȕ ı ue ˆ شه
˘ Ŋ 440681400012899-ˌ ê Ȉ Â

ˆ Ʉ˜ ȕ ȁ ɐ

1 ȁ ˘ ȕ ȕ ч Ɋ ˘ Ᵽ ȁ
ŋ̃ Ɋ ˘ ť ê ƀ ʟ Ȉ ľ ȁ ȕ ȁ
ȕ ʟ Ł Â ȕ ȕ Ʉ ˘ ч طى خي
طى δ ˘ Ʉ ê ʽE-ˌ Ȉ ˥ ˆ ˜ ȁ ˥ Â

2 ȁ ȕ ʹY ч 5,000 ʺḤ˘ ȕ ȕ Ɵ خي
ˀ ʹY ч Ɵ ˀ ʽE-ˌ ˘ Ʉê ʽE-ˌ Ȉ
˥ ˆ Ʉ˜ ȁ ˆ ˆ ˜ ȕ ŋ̃ ˥ Â

3 ȁ ˘ ȕ ȕ № ê ʽE-ˌ Ȉ ȁ ê ȕ ˥ Ȉ˘
Ʉ ê ʽE-ˌ Ȉ ˥ ˆ ˜ ȁ ŋ̃ ˥ Â

4 ȁ گ ť Ɋ ı ˆ 2010˜ 1000032214
-ˌ ê ʽE-ˌ Ɋ ı ǫ̀ Ȉ ȕ ê ʽE-ˌ Ȉ ˘ ȕ ʽE
-ˌ Ɋ ˘ ψ ȁ Ʉ ψ ȁ Ʉ ψ Ʉ ʽE-ˌ ˘
ˀ ч δ ˘ نه ˚ شه ˘ ˚ ɐ˘ Ʉ ê ʽE
-ˌ Ȉ ˥ ˆ ˜ ȁ ˆ ʹE˜ Â

ˆ ˆ ˜ ȕ

˘ ȕ ȕ ˚ ı ч
ʽE-ˌ ˘ ı Ƶ ȕ ʹY ч 5,000 ʺḤ˘ Ʉê ʽE-ˌ Ȉ ŋ̃ ˥ Â

[illegible]

[illegible]

[illegible]

2010 11 9 [illegible]

[illegible]

1 à 2010 11 8 [illegible] [illegible]

[2010] GD002[illegible] ê [illegible] 2010 6 30 [illegible] 155,495,987.21 [illegible] 79,749,146.48 [illegible] [illegible] 75,746,840.73 [illegible]

2 à 2010 11 8 [illegible] [illegible] 2010[illegible] 1427[illegible] ê [illegible] 2010 6 30 [illegible] 72,338,015.71 [illegible]

3 à 2010 11 9 [illegible] [illegible] 2010[illegible] 330[illegible] ê [illegible] 2010 11 9 [illegible] 2010 6 30 [illegible] 72,338,015.71 [illegible] 50,000,000.00 [illegible] [illegible] 5,000 [illegible] 22,338,015.71 [illegible]

[illegible]

2010 11 10 [illegible] [illegible] [illegible] 9 [illegible] = [illegible] 5,000 [illegible]

1 ȁ ê ˜ ɢ ʟ ʼE ˡ ʟ Ȉ ʼ

2 ȁ ê ʟ ʼE Ȉ ʼ

3 ȁ ʼE Ʉ ψ ʰ ʼ

4 ȁ ʼE Ʉ ψ ʰ ʼ

5 ȁ ê ˜ ɢ ʟ ʼE Ȉ

6 ȁ ê ψ Ʉ Ȉ ʼ

7 ȁ ê Ʉ ψ Ʉ Ȉ ʼ

8 ȁ ê Ʉ ψ Ʉ Ȉ ʼ

9 ȁ ê ˜ ˳ ʟ Ȉ ʼ

10 ȁ Ʉ ψˡ ʼE ɨ́ Ʉ Â

˘ ч˘ ǖ ψ ǖ Ʉ Ʊ ȁ

˘ ƀ Â

ʼE ȁ ǖ

ˆ ˜ ǖ ˩

1 ȁ ǖ ê Ȉ ˘ ǖ

ش ч ǖ ˚˚ ɟ Ɵ ʟ س ʼ ǖ ʟ ɟ ˳ ı ǖ

˩ ʼ ˘ Ɵ س گ ǖ ʼ ˩ ˆ ط ʼ گ

س ǖ ˘ ǖ ˥ ˥ ˜ Â ɨ́ ê

ƀ ʟ Ȉ ʼ ȁ ǖ ˩ Ɛ Â

2 ȁ ǖ ǖ ȁ ʟ ɨ́ ƀ ˘

˘ ǖ ɨ̀ ˩ ˘ ɨ́ ˩ ʼ ǖ ˩

ƀ ɢ ȁ ʟ ǖ ɨ̀ ˜ ʼ ǖ ƀ ȁ ʟ ǖ

ɨ̀ ˜ ƀ خي Ƨ ʼE ˜ Â

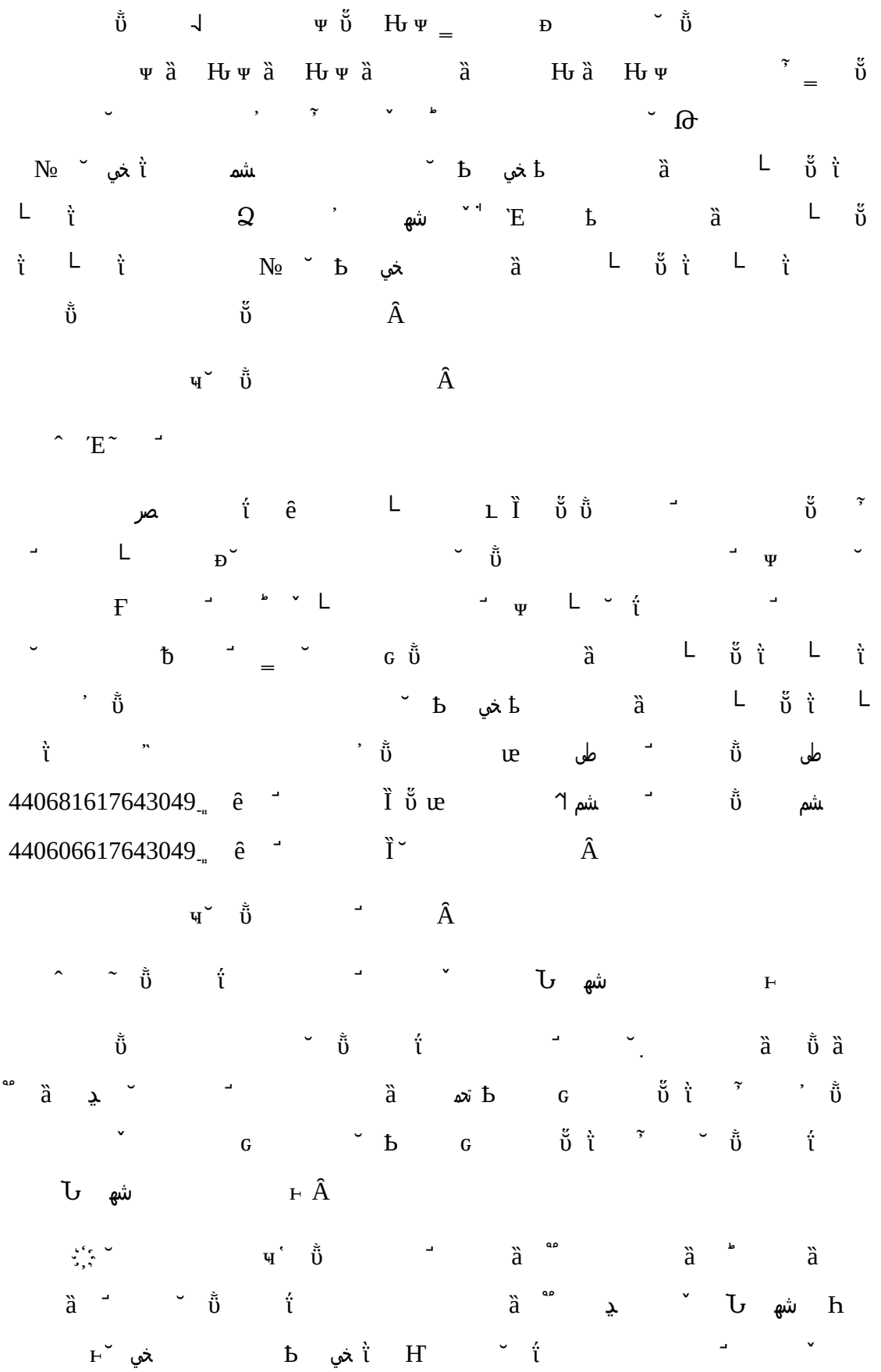

Ʊ شھ ꜰ˘ Ƕê ˡ Ì ˥ ŋ̃ ˜ ɢ ǖ

˜ Â

ȁ ǖ ȁ ǖ ʟ

ˆ ˜ ǖ

1 ȁ ǖ

ɯ ˥ شھ ˘ ǖ ǖ . Ɋ

ǖ Ɇ ŋ̃ Ɋ ˘ ǖ ǖ ǖ

Ǐ˛

˜	Ɋ Ɋ	˜ ˜	ˆ ˜	ˆ %˜	ǖ
01		440681000193502	4,229	84.58	--
02	Ɇ	44020419680119XXXX	630	12.60	Ƕ ȁ ◖ ȁ ˩ ȁ Ƕ Ψ

3 ȁ ȕ̆ Ɛ Â ê ƀ ʟ Ȉ ǵ ˘

ȉ ˘ ч Â

˘ ȕ̆ ȕ̆ ˘ ǵ Ƕ ч ꞁ

ꞁ ᵟ ˘ ч ˘ ȁ ˘ ȁ ˘ Â

˘ ˘ ȕ̆ ȕ̆ ˘ ȕ̆

ȕ̆ ǵ ȁ ǵ Ƕ ч ꞁ ˘ ȕ̆ ǵ

ȁ ˘ ɒ ȕ̆ ˘ ȕ̆

ȁ ᵟ ȁ Ƕ ˘ ȁ ˘ ɒ Â

2 ȁ ȕ̆ ȕ̆ ˘˘

ȕ̆ ɿ ȕ̆ ˋE ˘ Ɵ ȕ̆ ˋˋ ȉ

01		440681000193502		4,229	68.21
02		120116000012363		420	6.78
03		445121198411O1XXXX		780	12.58
04		440204196801l9XXXX		630	10.16
05		432901196610O5XXXX			

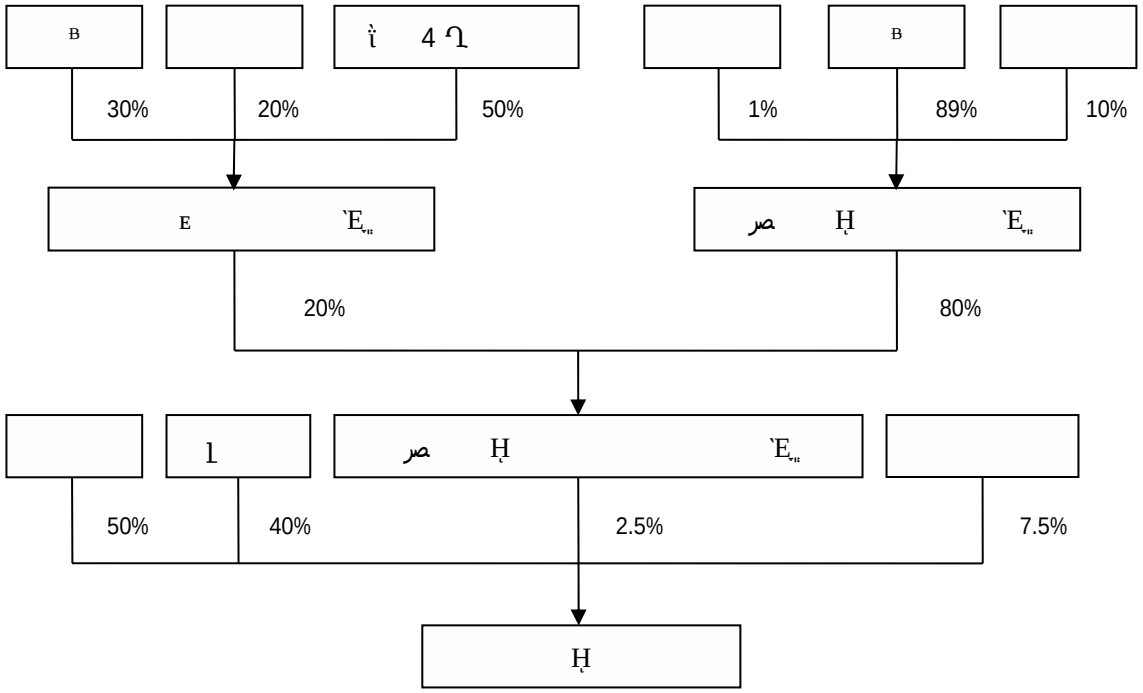

19% 15% 10% 6%

3

4,229 1 68.21%

1

2010 10 26

440681000193502 1,050

2010

-ᵤ	ʕ	ˆ ˝Ḥ˜	ˆ %˜
01		530	50.48
02	˥	520	49.52
Ɨʊ		1050	100

ˋ ˛ˇ˛ ɥ ɱ ɥ ᵝ Â

ˆ 2˜ ı

A à 1994

(ʕ ɥ l’ ˋEᵤ l’) ɥ 1994 7 1
ê ˥ ˝ ˇ ط ˋEᵤ Ì Â ì Ǐ˛

1994 3 14 ˘ ɯ Ɨ˛ ǐ -ᵤ ˋ ˆ 94˜ ɯ 047
-ᵤ ê Ì˘ ˋEᵤ ˊY ɥ 30 ˝Ḥ˜ ɥ
Â

1994 3 17 ˘ ɷ ǖ ê Ìˆ
ˊYᵤ ˋ ¯ 152-ᵤ ˜ ˘ ˋEᵤ ˊY ɥ 30 ˝Ḥ˜ ᵟ
ɥ¯ ˆˆˆ ¯ ǖ ˆ 31 ˆ˘ ɥ ˘
ɥ ˆ ˋEᵤ ˜ ˘ ɥ˙ ˚ ˘ ɯ ɥ h
ɻ à ɯ˘ ˋI ɻ ɒ à ɯ ɒ Â

B à 1997

1994 7 1 ê ˥ ˝ ˇ ط ˋEᵤ Ì Ɣ˘ ê ط˛ ˜ ɢ ʎ
ˋEᵤ ˇ ˋEᵤ ˥ ˝ ˇ ط ˋEᵤ Ì à
ê ط ɷ ˜ ɢ ʎ ˋEᵤ ˇ ˋEᵤ
Ì˘ Ʊ ɷ ˈ Â
Ǐ˛

1996 12 26 ˘ ɯ Ɨ˛ ǐ ɯ ˆ 1996˜ ¯ 104-ᵤ
ê Ì˘ ˋEᵤ ˊY ɥ 50 ˝Ḥ˜ ì
30 ˝Ḥ˜ ˥ 20 ˝ḤÂ

1997 1 16 ˘ ڱ ˘

ǚ ê Ì Â

ʻ,ʻ Ɑ˘ ǚ Ǐ,ʻ

-ˌ	Ɋ	ˆ ˝Ḥ˜	ˆ %˜
01		30	60
02	ɿ	20	40
Ɨʊ		50	100

ɢ خي 1997 ˘ ǐ ɥ 1997

1 16 Â 2012 2 17 ˘ ɯ ʔ شھ ʻ,ʻ

ǐ ê Ì Â

C à 2009

2009 12 19 ˘ ˜ ɯ˘ Ƨ ʹY 50 ˝Ḥ ˙

1,050 ˝Ḥ Âǐ 30 ˝Ḥ ˙ 530 ˝Ḥ˜ ɿ ʹY 50.47%’

ɿ 20 ˝Ḥ ˙ 520 ˝Ḥ˜ ɿ ʹY 49.53% Â

2009 12 22 ˘ ɯ Ɨʊ ǐ ɯ ˆ 2009˜

210-ˌ ê ʟ Ì˘ 2009 12 21 ˘ ǚ ɿ

ʹY Ɨʊ 1,000 ˝Ḥ˜ تحم Â

2009 12 24 ˘ ɯ ʔ شھ Â

2009 Ɑ˘ ǐ ǚ Ǐ,ʻ

-ˌ	Ɋ	ˆ ˝Ḥ˜	ˆ %˜
01		530	50.48
02	ɿ	520	49.52
Ɨʊ		1050	100

˘ ê ƀ ʟ Ì ǐ ˘ ǚ ɿ ɿ Â

ɥ˘ ʻ,ʻ à ǚ تحم ˘ à

Ɨʊ à Â

-ⵣ	Ɋ Ɋ	ˆ ˜	ˆ %˜
01		4,229	84.58
02	Ᵽ	630	12.60
03		90	1.80
04		10	0.20
05	ⵏ	10	0.20
06		10	0.20
07	ƀ	10	0.20
08		6	0.12
09		5	0.10
Ƕ		5,000	100

ч˘ ǖ ˇ Ƕ ˘ ᵃᵃ ˇ

Ь خي Â

ˆ Ʉ˜ ǖ ⵏ ⵏ ⵣ

1 ȁ ǖ

ˆ 1˜ 1994 ȁ ئو طى ǖ طى ⸗ ˝ Ƨ Ƕƀ ƕƧ ǖ

˘ Ƕƀ Ƕƀ ˆ Ɋ ч ľ

└س ˋE⸗ ľ ˜ ˘ ´Y 70 ˝Ḥ˘ 70 ˝Ḥ Â Ƕƀ

20 ˝Ḥ˙ Ƕƀ ئو طى 25 ˝Ḥ ȁ طى

25 ˝Ḥ Â № ⵏ 40% ȁ ӊ Ɵ ⵏ 30% Â

ˆ 2˜ 1994 10 10 ˘ ǖ ƀ [1994]262-ⵣ ê ˜

ɢ Ƕƀ └س ˋE⸗ ƕƧ ȁ Ì˘ Ƨ

ȁ ئو طى ȁ طى ˝ Ƨ Ƕƀ ˘ ǖ ´Y

تحه ч 70 ˝Ḥ˘ ȁ شه ȁ № تحه Ƕƀ Ɵ Â

ˆ 3˜ 1994 10 12 ˘ Ɔ ǖ

Ƕƀ [1994]0151-ⵣ ê ⵏ ˝ ˇ طى ⵓ ᵘ Ì Â

ˆ 4˜ 1994 11 11 ˘ œ ڳ ĺ ê ڳ
Ì˘ ɢ 1994 11 11 ˘ Ʊ ′Y„ ч
ڳ ƀ 01104„ ê Ì Â

ˆ 5˜ 1995 12 20 ˘ Ψ Ʉ˜ ĺ Ψ ˆ 1995˜
426„ ê ʟ Ì˘ 1995 12 8 ˘
ڃ ˘ 949,657 ˝Ḥ ч 111,335.33 ˝Ḥ 20 ˝Ḥ
55.67% ط ئو ˜ 675,640 ˝Ḥ ч 87,097.96 ˝Ḥ
25 ˝Ḥ 34.84% ط 660,712.31 ˝Ḥ ч 85,108.57
˝Ḥ 25 ˝Ḥ 34.04% Â Ƅ ƀ ˆ ˆ ڪ ʌ Ƅ Ƣ
Â

ˆ 6˜ 1995 11 10 ˘ ˜ Ʉ Ψ ˘ = Ƣ ط ئو ط à ط
ڼ ڜ ˘ ʌ ŏ̆ 70 ˝Ḥ ч 36 ˝Ḥ Â
Ƣ ˘ ˛ˇ˚ Ƅ ƀ Ơ ê ˜ḤƄ Ƣ Ì˘ Ƅ ƀ ˙E„ ŏ̆ ч 36
˝Ḥ ɛ 16 ˝Ḥ ط ئو à ط Ơ
10 ˝Ḥ № ч ʌ 50% ط ئو ˇ ط Ơ ʌ 25% Â

ˆ 7˜ 1995 12 29 ˘ ŏ̆ ƀ [1995]497„ ê ˜
ɢ ˩ڜ ˙E„ ˜ḤƄ Ƣ Ì˘ Ƣ Ƅ ƀ ˙E„ ʌ ŏ̆
′Y ɪ ч 36 ˝Ḥ № ŏ̆ ڜ ˜ḤƄ Ƣ Â

ˆ 8˜ 1996 1 11 ˘ Ʊ ɪ Ƶ ê ɬ ˜ ˇ ط ˥
ᴜ Ì˘ ŏ̆ ′Y ч 36 ˝Ḥ Â

ˆ 9˜ 1996 1 26 ˘ ڳ ĺ ê ڳ ɪ
Ì˘ ɪ ˫ ɪ Â

ˆ 10˜ 1997 6 25 ˘ Ψ Ʉ˜ ĺ Ψ ˆ 1997˜ 147
„ ê ʟ Ì˘ ɢ 1997 4 3 415,100 ˝Ḥ
50,034.34 ˝Ḥ ط ئو ɢ 1997 4 16 215,765.43 ˝Ḥ
27,747.43 ˝Ḥ ì 14,845.39 ˝Ḥ ط ئو ط ’
1997 4 30 ˘ ˜ 161,369.68 ˝Ḥ ʌ 16 ˝Ḥ

100.86%’ ئو طى ” 100,000 ˝Ḥ˜ ˧ 10 ˝Ḥ 100%’ طى

” 99,953.96 ˝Ḥ˜ ˧ 10 ˝Ḥ 99.95%˜ 46.04 ˝ḤÂ

ƀ;‘;; ˜ ˚ ч 359,953.96 ˝ḤÂ

ʟ ˘ ;‘;; طى

46.04 ˝Ḥ Â ч˘ №

˘ ғ ˜ ´Y˜ Ь خي ǐ ’

2010 11 ǔ ˘ ˚ ˘ Ь ´Y

˘ ;‘;; ´Y Â ˘ ;‘;; ǔ

Ь Â

^ 11˜ ˘ ˇ № Й‘

-ˮ	ʅ	´Y شم	^ ˝Ḥ˜	^ ˝Ḥ˜	№ ^ %˜
01		طى	160,000	160,000	50
02	ئو طى		100,000	100,000	25
03	طى	طى	100,000	99,953.96	25
Ƕ			360,000	359,953.96	100

2 ȁ 2002 10

^ 1˜ 2002 5 10 ˘ ˜ Ƕ ψ˘ Ƨ ˧ Ƕ ƀ ئو طى ȁ

طى ǐ Ƕ ƀ ‘Ɛ˛ Ƕ ƀ ɐ Ɵ 10 ˝Ḥ ǔ ˥

˜ ‘Ɛ˛ Â

^ 2˜ 2002 7 1 ˘ ئو طى ȁ طى Ь ê

ƕƧ Ì Â

^ 3˜ 2002 7 1 ˘ Ь ˜Ḥ Â 2002 7

10 ˘ Ь ê ˜ḤƕƧ Ì˘ ƕƧ Ƕ ƀ ‘Ɛ˛

№ ˧ 44.44%˜ ˧ 55.56% Â

^ 4˜ 2002 8 20 ˘ ƀ [2002]333-ˌ ê ˜ ɢ ʟس ʽE˛ ƗƱƀ ɒ Ì˘ Ƨ ƗƱƀ ɒ ʊ̆ № 1 Â

^ 5˜ 2002 8 26 ˘ Ŋ 1 Ƶ ê ˥ ˝ ˘ ط ˥ ᵘ Ì˘ ƗƱƀ 1 ч Â

^ 6˜ 2002 10 11 ˘ گ ʹ ê گ 1 Ì˘ 1 ˌ 1 Â

^ 7˜ Ƶ˘ ˘ № Й˛ʿ

-ˌ	ʅ	^ ˝Ḥ˜	№ ^ %˜
01		16	44.44
02		20	55.56
ƗƱ		36	100

3 ȁ 2009 12 ʊ̆ ɪ̈ɪ

^ 1˜ 2009 12 8 ˘ ˜ ƗƱ ψ˘ Ƨ ɪ̈ ƗƱƀ ɒ Â

^ 2˜ 2009 12 8 ˘ ƀ ê ƗƱƀ ɒ ˥ Ì˘ ɪ̈ ƗƱƀ ɒ 10,498,883.88 ˝Ḥ Â

^ 3˜ 2009 12 14 ˘ ɯ ˆ˥ ƀ [2009]091 -ˌ ê ˜ ɢ ʟس ʽE˛ 1 ɪ̈ɪ Ì˘ Ƨ ɪ̈ ƗƱƀ ɒ ˘ Ƶ ɪ̈ɪ ч ʽE˛ Â

^ 4˜ 2009 12 18 ˘ ɯ ˆ˥ شھ ʹ 1 [2009] 0900673024-ˌ ê 1 Ì˘ 1 ˘ ʹY 36 ˝Ḥ ч 306.3887 ˝Ḥ Â

^ 5˜ Ƶ˘ 1 ч ʿ

01		306.3887	100
		306.3887	100

4 à 2009 12

ˆ 1˜ 2009 12 11 ˇ ر Ƣ ښښ ښ ɛ ˇ

ر ښښ ښ ɛ à ɣ ɢ ښښ

ŭ ˇ № ĺ Ƣ ˆ 2009A˜ 12QB 013 ê ˚ ɢ ɶ

ˀ ˉ Ψ ɯ ĭ 7 ɣ ښ ɛ ɭ Ì à

Ƣ ˆ 2009A˜ 12QB 014 ê ˚ ɢ ɶ ˀ ˉ Ψ

ɯ 3 ˇ ĭ 7 ˝ ɳ ɣ ښ ɛ ɭ Ì Â

ˆ 2˜ 2009 12 19 ˇ Ь ɣ à Ɋ à

ê ═ Ìˇ Ƣ 5,586.5819 ˝Ę № ɳ ˇ ì

1,700 ˝Ę ƀ ч ˇ ښښ ŭ Ħʊ 3,886.5819

˝Ę ƀ ч ɧ Â ´Y ˇ ɧ 2,993.6113

˝Ę ´Y ˇ ì 892.9706 ˝Ę ˋE Â ´Y 306.3887

˝Ę ч 5,000 ˝Ę Â

ĺ Й˙ ɣ ښښ ŭ ƀ ɛ 3,509.878

˝Ę ˇ ì 2,703.458 ˝Ę ´Y ˇ ɻ Ƶ ´Y 54.07%’

Ɋ 400 ˝Ę ɻ Ƶ ´Y 8%’ 320

˝Ę ɻ Ƶ ´Y 6.40%’ 980 ˝Ę ŭ ښښ ŭ

ƀ ɛ 376.7039 ˝Ę ˝ 1,356.7039 ˝Ę ˇ ì 290.1533 ˝Ę

´Y ˇ Ƶ ´Y 31.53% Â

ˆ 3˜ 2009 12 24 ˇ Ψ Ħ˜

ĺ Ψ [2009]212 ê ɭ Ìˇ 2009 12 23 ˇ Ø

´Y Ħʊ 1,700 ˝Ę ĺ ч 980 ˝Ę

320 ˝Ę Ɋ 400 ˝Ę ɷ ч Â

ˆ 4˜ 2009 12 24 ˘ ue ˥ شھ ΐ 1

[2009] 0900686576-ᵢ ê 1 Ì˘

Â

ˆ 5˜ Ɔ˘ 1 ɥʿ

-ᵢ	Ʒ / Ʒ	ˆ ˝Ḥ˜	ˆ %˜	ˆ ˝Ḥ˜
01		1,576.542	31.53	1,286.3887
02	˥	2,703.458	54.07	0
03	₽	400	8	400
04		320	6.4	320
Ɨʊ		5,000	100	2,006.3887

ˆ 6˜ 2009 12 29 ˘ ψ Ʉ˘ ʉ

ΐ ψ [2009]215-ᵢ ê ʟ Ì˘ 2009 12 29 ˘

ʊ̆ ˥ ʉ 3,886.5819 ˝Ḥ˜ ˆ Â ì ˥

ue ˥˝ ˝ ˥ ᵇ ψ 3-ᵢ ˧ ˆ ˩ -ᵢ ʿ

شم C6026155-ᵢ ˜ ʊ̆ ue ˥˝ ˝ ˥ ᵇ ψ ھ ĭ

7-ᵢ ˧ ˆ ˩ -ᵢ ʿ شم C3181865-ᵢ ˜ ˘ ue

˥˝ ˝ ˥ ᵇ ψ ھ ĭ 7-ᵢ ˧ ˆ ˩ -ᵢ ʿ

شم C3588632-ᵢ ˜ Â

ˆ 7˜ 2009 12 30 ˘ ue ˥ شھ ΐ 1

[2009] 0900693344-ᵢ ê 1 Ì˘ ʉ

Â

ˆ 8˜ ʉ Ɔ˘ 1 ɥʿ

-ᵢ	Ʒ / Ʒ	ˆ ˝Ḥ˜	ˆ %˜	ˆ ˝Ḥ˜
01		1,576.542	31.53	1,576.542
02	˥	2,703.458	54.07	2,703.458
03	₽	400	8	400

04		320	6.4	320
Ɨʊ		5,000	100	5,000

5 ȁ 2009 12

ˆ 1˜ 2009 12 30 ˘ Ψ ═ ˘ Ƨ ˥ ȉ 54.07% ˝ 2,703.458 ˝Ḥ ˘ 2,703.458 ˝Ḥ ᴇ ˘ ȉ π ᾠ Â

ˆ 2˜ 2009 12 30 ˘ ˥ ƀ ê ƗʊƧ Ȉ Â

ˆ 3˜ 2009 12 31 ˘ ʊe ˆ˥ ش ɨ́ ɪ [2009] 0900694526-ᵢ ê ɪ Ȉ˘ Â

ˆ 4˜ Ƶ˘ ɪ ɥ˛

-ᵢ	ʅ / ʅ	ˆ ˝Ḥ˜	ˆ %˜
01		4,280	85.6
02	₽	400	8
03		320	6.4
Ɨʊ		5,000	100

6 ȁ 2010 4

ˆ 1˜ 2010 3 29 ˘ Ψ ═ ˘ Ƨ ȉ 4.6% 230 ˝Ḥ ᴇ ₽˘ ȉ π ᾠ Â

ˆ 2˜ 2010 3 29 ˘ ƀ ₽ ƀ ê ƗʊƧ Ȉ Â

ˆ 3˜ 2010 4 14 ˘ ʊe ˆ˥ ش ɨ́ ɪ [2010] 1000188019-ᵢ ê ɪ Ȉ˘ Â

ˆ 4˜ Ƹ˘ ı ч˛

˗	Ʒ / Ʒ	ˆ ˝Ḥ˜	ˆ %˜
01		4,280	85.6
03	₽	630	12.6
04		90	1.8
Ɨʊ		5,000	100

7 ȁ 2010 11

ˆ 1˜ 2010 11 1 ˘ Ψ ═ ˘ Ƨ

ȉ ˝ 1.02% № ˆ 0.2%˜ ȁ ˥

ˆ 0.2%˜ ȁ ˆ 0.2%˜ ȁ ƀ ˆ 0.2%˜ ȁ ˆ 0.12%˜ ȁ ˆ 0.1%˜ ˘

ᴇ ˝ 73.95 ˝Ḥ˜ ȉ п ѡ̣ Â

ˆ 2˜ 2010 11 1 ˘ ƀ Ɨ0 № ê

ƗʊƧ Ȉ Â

ˆ 3˜ 2010 11 8 ˘ ue ˆ˥ ϣ ǵ ı

[2010] 1000659352˗ ê ı Ȉ˘

Â

ˆ 4˜ Ƹ˘ ı ч˛

˗	Ʒ / Ʒ	ˆ ˝Ḥ˜	ˆ %˜
01		4,229	84.58
02	₽	630	12.6
03		90	1.8
04		10	0.2
05	˥	10	0.2
06		10	0.2
07	ƀ	10	0.2
08		6	0.12
09		5	0.1

Ɨʊ	5,000	100

8 ȁ ʊ̌ 2010

ʔ̌ ʊ̌ ʈ́ ê ƀ ʟ Ȉ ľ ȁ ʊ̌

Ɩ Â

9 ȁ ʊ̌ 2011 3

ˆ 1˜ 2011 1 8 ˘ ʊ̌ 2011 ψ ‗ ˘ Ƨ 3,963 ˝Ḥ˘ ʈ̀ 780 ˝Ḥ ʹY ˘ ▼ 3,183 ˝Ḥ ʽE ˘ Ƹ˘ ʊ̌ 12.58% ʼ Ƨ Ḥ 2,134 ˝Ḥ˘ ʈ̀ 420 ˝Ḥ ʹY ˘ ▼ 1,714 ˝Ḥ ʽE ˘ Ƹ˘ Ḥ ʊ̌ 6.78% ʼ ʹY ʊ̌ ﺣﺮ ʟ 5,000 ˝Ḥ ˗ 6,200 ˝Ḥ Â

ˆ 2˜ 2011 2 22 ˘ ﺼ ʈ́ [2011]0055‑ ê ʟ Ȉ˘ 2011 2 21 ˘ ʹY Ɨʊ 1200 ˝Ḥ˘ ʈ́ ч 780 ˝Ḥ˘ Ḥ 420 ˝Ḥ˘ ﺣﺮ ч Â

ˆ 3˜ 2011 3 14 ˘ ue ˆ ﺷﻬ ʈ́ ı [2011] 1100120620‑ ê ı Ȉ˘ Â

ˆ 4˜ Ƹ˘ ʊ̌ ı ч ʿ

‑	ʅ / ʅ	ˆ ˜	ˆ %˜
01		4,229	68.21
02		780	12.58
03	₽	630	10.16
04	Ḥ	420	6.78
05		90	1.45
06		10	0.16
07	˥	10	0.16
08		10	0.16
09	ƀ	10	0.16

10		6	0.1
11		5	0.08
Ƕ		6,200	100

Â

Â

Â

ǖ №ʻE„ ǦǦ ˘ ê ƀ ɩ Ì
í ˘ ǖ №ʻE„ ˝ 3 ˘ Й‚

ˆ 1˜ №ʻE„ ˘ ч 2011 8 18 ˘ ǦǦ
Ɛ № ǖ ê Ìˆ ʻY„ ˆ №˜ ‘ 440111000316991˜ ˘
ш ч Ɛ ˥ Ƣ ˘ Ƣ 283„ 1-2„ м
ш M ˥ N138 à N139„ ˘ ч ˘ ш ч ǖ à
‘ ˇ ˘ ˇ ˇ ǖ ˇ ˆ ط
ʻE„ ˇ ǦǦ ǖ ˜ ˆ ƀ ɋ ˥ ɩ ˜ Â

ˆ 2˜ №ʻE„ ˘ ч 2011 10 24 ˘ ˥
ǦǦ ǖ ê Ìˆ ʻY„ ‘ 530112100093147˜ ˘ ш

1 ȁ 1994 11 ˘ ʹY شم ч ˚˚ Ɵ
ȁ ʟس ȁ Ɔ هج ȁ ȁ ȁ هج ȁ س ȁ
Â

2 ȁ 1996 1 ˘ شم 1 ч ˚˚ Ɵ ɒ˘
˚˚ س ي Â

3 ȁ 2010 3 ˘ شم 1 ч ˚˚ Ɵ
ɒ ʼ ˘ Ɵ سگ ŭ ʼ ˉ ˆ طى ʼ گ
س ŭ ˘ ŭ ˉ ˉ ˜ Â

4 ȁ 2010 12 ˘ ŭ ʹY شم ч ŭ ˚˚ ي Ɵ
ʟس ʼ ŭ ʟ ي ـ 1 ŭ ˉ ʼ ˘ Ɵ گ
س ŭ ʼ ˉ ˆ طى ʼ سگ ŭ ˘ ŭ
ˉ ˉ ˜ Â

ˆ مح ˜ ŭ ʜ ˉ

صر ɪ́ ê ʟ Ì ŭ ˘ ŭ ʜ ˉ ч ʟ
ʜ ȁ ɒ ŭ ȁ ȁ ˚˚ ȁ ي ŭ ˉ ˉ ˘ ʟ
ʜ ˉ 1 ˉ ɪ́ Й̨ʻ

	ʜ ˉ ˆ ˝Ḥ˜	ˆ ˝Ḥ˜	1
2009	106,048,647.45	108,351,161.58	97.87%
2010	257,374,178.77	266,701,358.06	96.50%
2011	317,698,924.39	331,405,518.70	95.86%

ч˘ ŭ ʜ ˉ Â

ˆ ˜ ŭ

ɯ ʹ1 شه ˉ № ɢ 2012 2 15 ɪ́ ê
Ì˘ ŭ ˆˆˆ 0 Â ŭ 2010 Â

ŭ ê ʻE˛ Ì ȁ ˧ گ ɒ˘
˘ ŭ خي ȁ ȁ ɒ ŭ ê ʻE˛ Ì
Â

ч˘ ǖ ƀ خي Â

ɿ ȁ ˀ ǖ ƨ

ˆ ˜ ǖ ɦ ˀ

1 ȁ ǖ ǖ ʟ

ˍ	ˀ ʅ / ʅ	ɦ ˀ ˀ
01		ǖ 68.21% ˘ ч ǖ
02	ȁ ɿ	ɥ ƕ 100% ˘ ч ǖ ʟ

2 ȁ ǖ ʟ ʟ ʟ ǐ

ˆ 1˜ ĩ

ĩ ɢ 2004 4 12 ˘ ч ǖ ʟ ɿ

ʼEˍ ˘ ɯ ˆɿ ǖ گ [2004]0048

ˍ ê ˥ ᵘ Ì ǖ ɯ ˆɿ شھ ǖ ʹY

ˍ ч 440681400014739 ê Ì Â ê Ì˘

ĩ ᵟ ч ɯ ˆɿ ˝ ھ ˆɿ ĭ 4ˍ ɿ ˆ 2˜ ʼ

4 à ǖ Ҩ à Ҩ ˇ ᵇ

ê ƀ ʟ Ì ǐ ˘ ǖ Ҩ à Ҩ ˇ ᵇ

Й̧ʿ

-ᵢ	ʅ	-ᵢ	خي ǖ ˩
01		36210119651120XXXX	Ҩ à
		P572XXX̂ X˜	Ҩ

Ҩ à ◖ à Ҩ ᴪ à 03 $

44020419680119XXXX

ᴇ ˘ ᴍ 2009 12 31 Â 2009 12 ĩ ᵃᵒ
ᵀ ᵩ ᵃᵒ ˘ Ƶ ĩ ʿP ʊ̆ ᵀ Â

ˆ 2˜ ˧

2008 11 24 ˘ ƀ ᴍ ê ƗƱƧ Ì Â ƗƱƧ
˘ Ʊ ᴍ ɯ ᴵ ᵃᵒ ĭ 7-ᵘ ˘ ʟ 2008
11 ˘ 12,305 ˝Ḥ˘ Â 2009 11 22 ˘
ᵓ ĩ ƗƱƧ˘ ˧ ƀ1 Â 2009 12 , ᴍ ᵓ ᵃᵒ Ʊ
˘ ᵓ ᵃᵒ 1 ʊ̆ Ɂ Ḭ Â

2009 1 12 ˘ ᵝ ɢ ɯ ᴵ ᵃᵒ ᵃᵒ ᵠ
ᵩ ĭ 7-ᵘ ˧ Â 2009 12 ˘
ᵓ ˧ Ʊ ˘ ᵓ ᵃᵒ 1 ʊ̆ Ɂ Ḭ Â

2 ȁ ʊ̆ ᵀ

ˆ 1˜

ᵠ ʜ ˩ ˘ 2009 12 10 ˘ ᵠ ˘ Ƨ
ɯ ᴵ ƗƱƀ 5,050,000 ˘
ᵠ 5,050,000 ˝Ḥ Â Ƨ ˘ ƀ ê ɯ ᴵ ƗƱƀ
ᴍ Ì Â ᴍ ʿ ì ɯ ᴵ
ƗƱƀ 5,050,000 5,050,000 ˝Ḥ Â

ˆ 2˜ ᴇ̆ ᵀ

2009 11 23 ˘ ƀ ĩ ᵘ ê ᴇ̆ ᵀ ƗƱƧ Ì Â
ƗƱƧ ʿ ʿY خي 6 ᴇ̆ᵕ ᵓ 5509272 ʊ̆
3291212 ᵘ ʿY ᴇ̆ ᵀ ĩ ˘ ᵀ ᵠ ᵀ Â ᴇ̆ ᵀ
˘ Ʊ ĩ Ŋ Â 2009 12 ˘ ĩ ƀ ᵃᵒ
ᵀ ᵩ ᵃᵒ Ƶ˘ ĩ ʿP ᴇ̆ Â

2010 10 8 ˘ ƀ ĩ ᵓ ᴇ̆ ˘
ᵘ ê ᴇ̆ ᵀ ƗƱƧ Ì˘ ᵓ ᵘ ᴇ̆ ᵀ Â

ˆ 3˜ ᵒᵒ

ㄱ β ʿ ʺĦ

˜	˜	˜ E ㄅ	2010		2009	
				ㄧ Ƨ		ㄧ Ƨ
ĩ	ᵒᵒ ᵒᵒ	E	1,082,450.00	10.80%	--	㎜

˘ ч خي Ƨ ŭ ˜ ˘ 2009 12 19 ˘

ƀ ĩ ê ᵒᵒ ᴍ Ì˘ ĩ ᵒᵒ ˜ ᵒᵒ

Â 2010 5 ˘ ť ˜ ᵒᵒ Â

ˆ 4˜

A à 2009 12 14 ˘ ƀ ط ʿE˛ ue ¨

ˆ ˜ ê ƗƱƧ Ì ƗƱƧ ˛ ʿ 44130200900010751˜ Â

ƗƱƧ ˘ ο ᴍ ˘ Ʊ ŭ 2,500 ʺĦ˘ ɢ

˜Ħ ˛ ˘ ч 4.374%˘ 2009 12 14 2010 6

13 Â ɢ 2010 2 24 Â

B à 2010 2 20 ˘ ƀ ط ʿE˛ ue ¨

ˆ ˜ № مح ê ƗƱƧ Ìˆ ƗƱƧ ˛ ʿ

44130201000001157 à 44130201000001158 à 44130201000001159 à 441302010000

01160˜ Â ƗƱƧ ˘ ο ᴍ ˘ Ʊ ŭ ˝ 2,500

ʺĦ˘ ɢ ˜Ħ ˛ ˘ ч 4.779%˘ 2010 2 20

2011 2 19 Â ɢ 2010 11 12 Â

ˆ 5˜ ˜

A à 2010 1 28 ˘ ŭ ᴍ ƀ ط گ ʿE˛ ue

¨ ê ƗƱƧ Ìˆ ˛ ʿ ue № ¨ 2010 ¨

008˛ ˜ Â ƗƱƧ ʿ ŭ ᴍ ч 2010 1 28 2015

1 27 ط گ ʿE˛ ue ¨

5,000 ʺĦ ˛ Â

2012 3 14 ˘ طى گ ʽE˛ ɯe ¯ ɪ́ ê Ì˘
ɔ̃ ʃʊƧ ʌ ʊ̃ 2011 9 5 ˘ 2012
3 13 ˘ ʊ̃ خي ɥ ˘ ɔ̃ ʃʊƧ
Â

B à 2010 2 8 ˘ ĩ ƀ طى گ ʽE˛ ɯe ¯
ê ʃʊƧ Ì ˆ ˛ ʿ ɯe № ¯ 2010 ¯ 015
˛ ˜ ÂʃʊƧ ʿ ĩ ɥ 2010 2 8 2015 2 7
طى گ ʽE˛ ɯe ¯ 5,000 ˝Ḥ ˛
Â

2012 3 20 ˘ طى گ ʽE˛ ɯe ¯ ɪ́ ê Ì˘
ɔ̃ ʃʊƧ ʌ ʊ̃ 2011 9 5 ˘ 2012
3 19 ˘ ʊ̃ خي ɥ ˘ ɔ̃ ʃʊƧ
Â

C à 2010 12 1 ˘ ʊ̃ ʅ ƀ طى ʽE˛
¯ ê ʃʊƧ Ì ˆ ˛ ʿ 441005201000009972˜ ÂʃʊƧ ʿ
ɥ 2010 12 1 2013 12 1 طى
ʽE˛ ¯ 2,000 ˝Ḥ ˛ Â

2012 3 13 ˘ طى ʽE˛ ¯ ɪ́ ê Ì˘
2012 3 12 ˘ ʃʊƧ Ӣ ˛ ˘ ƀ ʿP
ʃʊƧ Â

3 à ɪ̀ ˜

صر ɪ́ ê ʟ Ì˘ ʊ̃ ʟ خي Ӣ ˜ ʿ

ʅ β ʿ ˝Ḥ

˜ ʅ	ɥ	2011-12-31	2010-12-31	2009-12-31
	ɪ̀		301,826.14	

ɪ̀ 70,937.16

		2011-12-31	2010-12-31	2009-12-31
		1,369.60		
		50,000.00		
		438,029.20	202,001.89	

5 à2009 ǖ ʹY گ ϥ ĩ ˘ 2010 Ϫ

Â ˜ ǖ ƀ ف˘ ƀ خي ǐ

Â

6 à ǖ ƀ ˜ ǐ ˜ ˘ ƒ h نخ ـ

ǖ ˘ ƀ خي ǖ ǖ ǐ Â

ˆ مح˜ ǖ ǖ ǐ ˜ =

ǖ ê ʽE ̤ Ì à ê ˜ = ʟ Ì ˘ ˜

à ˜ Ʉ ˜ نج ʟ ˘ ˜ ʽE = ˘

Ŋ ǐ ˘ ǐ Ǻ

1 à ê ʽE ̤ Ì ˜

ɿ ʻ ψ ˜ ˜ Ʉ ˘ ˜ ƀ ǐ ƀ

= ˘ ǐ = ƀ = Â

ɳ ɿ ʻ ʽE ̤ ƀ ˜ ǖ خي 3,000 ʻ Ḥ ;ʻ;ʻ ˘ ƒ ɿ ʽE ̤

ᵒ 5% ;ʻ;ʻ ˜ ʽE ̤ Ʉ ψ ᾠ ˘

Ϫ ʽE ̤ ψ ˘ ˜ ʽE ̤ Ʉ ψ ˜ Ʉ نج =

ʌ = Â ˜ نج = ɥ ʻ ˆ ˜ ʽE ̤ Ʉ ψ ˜

ǐ ˜ ˜ نج ʼ ˆ Ʉ˜ ˜ ƀ ǐ ƀ

˜ ˜ Ʉ ʼ ˆ ˜ ψ ˜ ˜ Ʉ = ˘ خي

˜ = Ϫ˘ ψ ˜

ɿ = Â

2 à ê ˜ = ʟ Ì ˜

ɿ ʻ ʽE ̤ ɥ ˜ ˘ ƀ ˘ مح خي Ʉ ψ

Ϫ ψ Â ʽE ̤ ɥ ʽE ̤ 5% Ǻ ˘

ǐ ˘ ˜ خي ψ;ʻ;ʻ نج = Â

ɿ ɳ ʻ ψ ˜ ˜ Ʉ ˘ ˜ ƀ ǐ ƀ

= ˘ ǐ = ƀ = Â

Â

Â

Â

Â

Â

Â

01	5509272		2019-06-13	6	9	
02	1792206		2012-06-20	6	9	
03	1296665		2019-07-20	6	9	
04	3291212		2014-02-13	6	9	
05	1309471		2019-08-27	6	9	
06	1137683		2017-12-20	6	9	
07	1792205		2012-06-20	6	9	
08	3914097		2015-12-27	6	9	
09	6804204		2020-08-13	18	9	
10	6804206		2020-08-13	24	9	
11	6804207		2020-04-20	16	9	
12	6804208		2020-09-06	41	9	
13	6804209		2020-05-27	17	9	
14	6804210		2020-04-13	12	9	
15	6116743		2020-03-27	28	9	
16	1247595		2019-02-13	6	9	
17	1445348		2020-09-13	6	9	
18	6111750		2020-05-20	35	9	
19	6111751		2020-03-27	28	9	

20	6804205	靓女乖仔 Beautiful Boy & Girl	2020-04-20	20	ŋ	
21	6930630		2022-01-27	20	ŋ	

ˇ ǖ ;,; ʹY ɡ̃ ɡ̃ ˇ ɡ̃ ɥ Ɯ ŋ ˇ ǐ

1 5 ʅ ɪ ɥ ǖ ˇ 6 ɡ̃ʹ

ʅ ɪ ɥ ǖ ˇ ɪ Ƀ ɡ̃ ʼ ɥ Ƀ

ʜ ˗ ˇ ɡ̃ ˇ 7 21 ɡ̃ʹ ʼ ǖ ;,;

ʹY ɡ̃ ;,; ˇ ǖ ;,; ɡ̃ Ƀ ɡ̃ ɡ̃ Â

2 ȁ ɡ̃

ǖ ɡ̃ ɒˇ ǖ Ǐ ɡ̃ ʿ

˗	ʹY ˗	ɡ̃			ŋ	ʹY ɡ̃
01	1315570	SH·ABC	2019-8-17	6	ŋ	ˇ
02	844818	SH – ABC	2014-12-9	6	ŋ	ǐ ɡ̃

ˆ ɡ̃ ˜ Ƒ

ǖ ɡ̃ ˚ ǖ Ǐ Ƒ ʿ

˗	Ƒ ɡ̃	ʅ	Ƒ ˗			ŋ	

ɡ̃ 01 ɡ̃ ɡ̃ ZL200620061984.5 200601 ˩ 20
0d ǐ 0 0 8 ¦ ʹY ŕ

06			ZL200720052254.3	2007-06-01	10		
07			ZL200720052256.2	2007-06-01	10		
08			ZL200720052257.7	2007-06-01	10		
09			ZL200720052255.8	2007-06-01	10		
10			ZL200720058818.4	2007-10-29	10		
11			ZL200720061917.8	2007-12-21	10		

01	19-2006-F-1347			2006-10-10		
02	2011-F-038124					

ǖ ʔ Ӣ 1 ʽE˛ ˘ ɢ 2011 3 8 خي

ʹY Â ʹY˛ ч 441800000048043 ê Ì˘

ʹY 500 ˝Ḥ˘ ч ˘ ʹY شحشم ч ˚ ǖ ˆ

ئو ˆ ئو 306 Â Ӣ˛

1 à 2011 1 17 ˘ ǖ ˜ Ʉ ψ˘ ê ˜ ɢ ʽE˛ خي

ʽE˛ Ì Â

2 à 2011 2 1 ˘ ǖ ʽE˛ Â

3 à 2011 2 28 ˘ صر ǐ ˆ 2011˜ 0064˛ ê

ʟ Ì˘ 2011 2 18 ˘ ǖ ʹY 500 ˝Ḥ˘

Â

4 à 2011 3 8 ˘ گ ʹY Â

˘ ˘ ǐ ˛ Â

ˆ ˜ ǖ

ǖ ˘ ǖ ƀ خي Â

ˆ ʉ à ǖ ˛

ˆ ˜ ƪƱ

ê ƀ ʟ Ì ǐ ˘ ǖ ǖ ǐ ʽE˛ خي

ƪƱ˛ ˛ ƪƱ à ƪƱ à ƪƱ à ƪƱ Â

1 à ƪƱ

ˆ 1˜ 2011 8 15 ˘ ǖ ƀ گ ʽE˛ ɯ № ê

ƪƱ Ì ˆ ˛ ˛ 2011 ɯ 0011200128˛ ˜ ˘ ƪƱ Ӣ˛ گ

ʽE˛ ɯ № Ʊ ǖ 1,800 ˝Ḥ ˘ ч 2011

8 25 2014 8 24 Â

ˆ 2˜ 2011 10 19 ˘ ŏŏ Ь ط ˋE„ ¨
ê ˫ ЮƱ Ìˆ -„ ‘ 44010120110008652-„ ˜ ˘ ЮƱ Ѝ‘
ŏŏ Ъ ط ˋE„ ¨ 2,700 ˝Ң
ч ˘ 2011 10 19 ˘ ч ˋE Ƨ
Ƨ Â

ˆ 3˜ 2012 2 1 ˘ ŏŏ Ь ط ˋE„ №
ê Ѝ ЮƱ Ìˆ -„ ‘ 2012 2-„ ˜ ˘ ЮƱ Ѝ‘
2012 2 1 2017 2 1 ˘ ŏŏ ي ط ˋE„
№ Ѝ ֊ ч Ь 2,460 ˝Ң ˘ ŏŏ ֊
˘ ŕ à à ŏŏ ĩ ˫ №ЮƱ
Â ЮƱ ŧ ЮƱ ч 2012 5-„ ê ЮƱ Ì Â
2 à ЮƱ

ˆ 1˜ 2011 8 15 ˘ Ь ڳ ˋE„ ш ¨
ê ЮƱ Ì -„ ‘ 2011 ш DY0011200128-„ ˜ ˘ ЮƱ
Ѝ‘ ч ŏŏ Ь ڳ ˋE„ ш ¨ ɢ 2011 8
15 ê Ѵ Ìˆ -„ ‘ 2011 ш 0011200128-„ ˜ Ѝ ˫
Â ч Ղ Ѝ ٦ ئو ھ ٦ A4 ٦ س
ش ˆ -„ ‘ ط 2011 00238-„ ˜ ˘ ɢ 2011 9 8 ٠
Â

ˆ 2˜ 2011 9 28 ˘ ŏŏ Ь ط ˋE„ ¨
ê ЮƱ Ì -„ ‘ 44100620100011481-„ ˜˜ ЮƱ Ѝ‘ ŏŏ
ч 2010 10 11 2013 10 10
5,340.96 ˝Ң ˫ Â ч ŏŏ Ղ Ѝ ш ٦¨
¨ ٦ ᵇ Ψ 3-„ ش ˆ -„ ‘ ش ш 0311071688
-„ ˜ ˘ ɢ 2011 10 9 ٠ Â

ˆ 3˜ 2012 2 1 ˘ ŏŏ Ь ط ˋE„ №
ê ЮƱ Ì -„ ‘ 2012 5-„ ˜˜ ЮƱ Ѝ‘ ŏŏ
ч ì 2012 2 1 2017 2 1 Ъ ط ˋE„

№ 2,460 Â

3 à

Ʊ ƀ̈ ƀ̈ ˚ ˚ ˘ ˥ ч 270,000 ˝Ḥ à 846,000 ˝Ḥ à 173,820.15 ˝Ḥ̆ ƀ̈ شحشم Â

4 à ƚʊƧ

		438,029.20	1	
		146,223.90	1	
		100,000.00	1	
		50,000.00	1	
		41,000.00	1	
	--	775,253.10	--	

ɣ̂ ̣̂ ȁ ȕ̆ ᵒᵒ ı ı ȕ̆ ʿI

ˆ ˜ ȕ̆

ˇ ȕ̆ Â 2011 1 8 ˇ ȕ̆ ˜̃

2011 ψˇ Ƨ ȕ̆ ˙ ʹY ˇ ˇ ʹY

5,000 ˝Ḥ 6,200 ˝ḤÂ ɩ́ ê ƀ ʟ Ȉ ľ ŋ̃ ȁ

ȕ̆ ȕ̆ ɩ̀ ı ˆ ʜ˜ ȕ̆ ˧ ı ˮ 9 ȁ ȕ̆ 2011 3

ʟÂ

ɥˇ ȕ̆ ̣̂ ̣̂ ˇ ˈ ɩ̆ ɩ̆ ˇ ʟʊ ȁ ˇ ɒ Â

ˆ ʜ˜ ɩ̃ ɯ ᵒᵒ

2009 12 19 ˇ = ˇ Ƨ ɩ̃ ᵒᵒ

˜̃ ᵒᵒ ˇ ᴇ ɥ 1,082,450 ˝ḤÂ Ƨ ˇ ƀ ɩ̃

ê ᵒᵒ ᴍ ȈÂ

ɥˇ ᵒᵒ ȁ ʟʊ ȁ Â

ˆ ̣̂ ̣̂ ˜ ȕ̆ ˇ ȕ̆ ˙ ƀ خي ʟʊ ȁ№ ȁ

ʹY ي ᵒᵒ ɥ Â ê ƀ ʟ Ȉ ɩ́ ˇ ȕ̆

ᵒᵒ ȁ ᵒᵒ ȁ ᵒᵒ ي ɥ Â

ɣ ɔ ȁ ȕ̆ ʟ ƀ

ˆ ˜ ȕ̆ ʟ

2010 11 10 ˇ ȕ̆ ˜̃ ψˇ ψ ê ʿE̤ ȈÂ

ê ʿE̤ Ȉ ȕ̆ ʹY Â

ˇ ȕ̆ ê ʿE̤ Ȉ خي ɯ ˆ ɯ

Â

ˆ ʜ˜ ǖ ̂ ̂ ̂

ǖ ̂ ̂ ̂ ψˆ ψ˜ ═ Ð˘ ˘
̂ ̂ ̂ ǖ ˆ ˜ ̀E„ ƀ Й ̨ ‘

1 à

ˆ 1˜ 2009 5 29 ˘ ɲ1 ̀E„ Ɂ ˘ ƗƱ ƀ Ɵ ê ̃Ḥ
̀Ì ̀E„ Â

ˆ 2˜ 2009 12 15 ˘ ɲ ƗƱ ƀ 1 ɥ
˘ ʟ Â

ˆ 3˜ 2009 12 19 ˘ ɲ à ǖ ́Y 1 ˘ ̀E„
Â

ˆ 4˜ 2009 12 29 ˘ ɲ ˘ ̀E„
Â

ˆ 5˜ 2009 12 30 ˘ ɲ ˘ ̀E„
Â

ˆ 6˜ 2010 1 29 ˘ ɲ ˘ ̀E„
Â

ˆ 7˜ 2010 3 29 ˘ ɲ ˘ ̀E„
Â

ˆ 8˜ 2010 11 1 ˘ ɲ ˘ ̀E„
Â

2 à ǖ ʟ ǖ

ˆ 1˜ 2010 11 10 ˘ ǖ ̃ ψ˘ ψ ê ̀E„
̀ÌÂ

ˆ 2˜ 2011 1 8 ˘ ǖ ɲ ǖ1 ́Y ˘ ê ̀E„
̀Ì Â

ˆ 3˜ 2011 10 15 ˘ ǖ نخ ˙ Ʉ˘ ê ˋE˛ Ì Â

˘ ǖ ˆ ˜ ˛ ˛ ˛ ʟ تحم گ

Â ɥ˘ ǖ ǖ ˆ ˆ ˆ Â

ˆ ˆ ˆ ˆ ˜ ǖ ɢ ǖ ˛ ˛ ˛ ˆ ˜

2012 3 15 ˘ ǖ ˜ 2012 ɥ˘ ɥ

ê ˜ ɢ ʟ < ʟ ˋE˛ ˆ ˜ > ÌÂê

ˆ ˜ Ì ê˛ ˛ ˋE˛ Ì 2006 ˜ àê˛ ˛ ˋE˛ ɥ

Ì ˜ à à ɒ Â ê ˆ ˜ Ì ˋE˛

˘ شم à ˘ ɥ à Ʉ ɥ à à Ʉ ɥ à ˉ à ɥ ˘ à

˘ ˋE ʟ à ˋE˛ Ʉ à № ˘ ƀ Âê ˆ ˜ Ì ǖ

ˋE ǖ ˊ ˋE˛ Â

ɥ˘ ǖ ê ˆ ˜ Ì ʟ ˛ ˛ ˋE

˛ ˛ ǖ ê ˆ ˜ Ì Ʉ à ˘

ɒ Â

ɥ à ǖ ɥ à Ʉ ɥ à Ʉ ɥ Ʉ ǖ ƀ

ˆ ˜ ǖ ǖ ˘ ê ƀ

ʟ Ì ť ˘ ǖ Й طي ˛

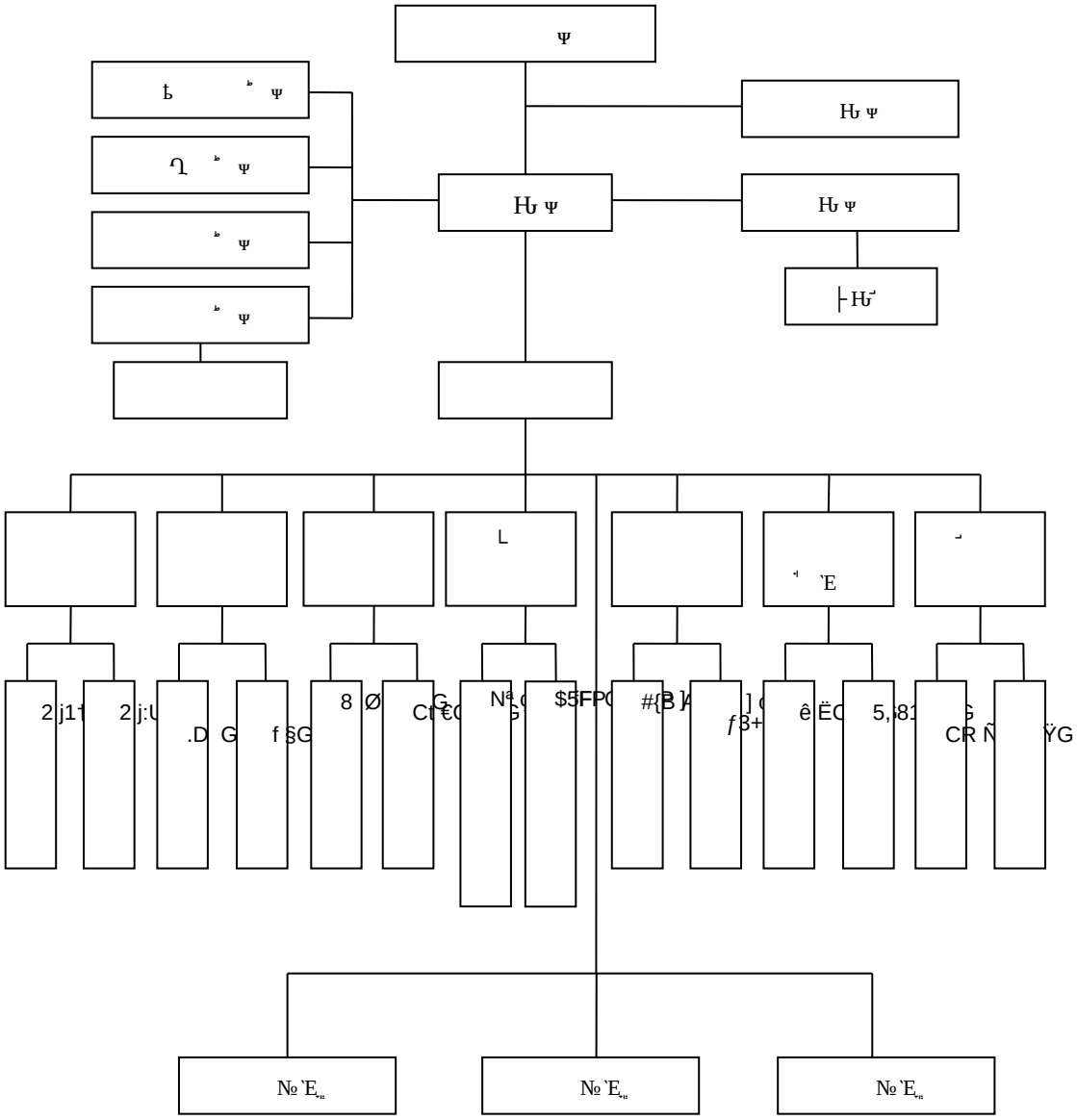

ч ˘ ǔ ǐ Â

ˆ Ƕ ˜ ǔ Ƕ ǔ ˜ ⊥

1 à ǔ ê Ψ Ƕ Ì h ê `E Ì à ê ˛ `E Ψ Ƕ Ì ˇ ê `E Ì ⊥ ˘ Ƕ Ψ à Ψ ˇ à Ψ Ƕ ˇ ∽ Â

2 à ǔ ê Ƕ Ψ Ƕ Ì h ê `E Ì ˇ ê `E Ì ⊥ ˘ Ƕ Ƕ Ψ Ψ ˜ à ˜ ǔ = ƀ ˘ Ƕ Ψ Ƕ à à Â

3 à ǚ ê Ʉ ψ Ʉ Ì ʜ ê ʿE ̤ Ì ˇ ê ʿE ̤ Ì ㄴ ˘

Ʉ ˘ è ˊ ⁄.. MGƆ ˊ ⁄.. MGƆ ʎˊ λ

^ 5˜ 2011 6 1 ˘ ǖ ˜ Ʉ ψ ψ ˘ ψ
ê ˜ ɢ ʿE˛ Ʊ ط ʿE˛ № ǖ Ǻ Ʉ
Ì ȁ ê ˜ ɢ ʿE˛ ˚ ч ʿE˛ خي ط ʿE˛ № ǖ Ǻ
˛ ˛ Ì Â

^ 6˜ 2011 6 10 ˘ ǖ ˜ Ʉ ψ ʹE ψ ˘ ψ
ê ˜ ɢ 2010 Ʉ ψ ƀ ʟ Ì ȁ ê ˜ ɢ ʿE˛ 2010 ˛ ═
ʟ ˇ 2011 ˛ ʟ Ì ȁ ê ˜ ɢ ʿE˛ № Ì ȁ ê ˜
ɢ ʿE˛ Ì ȁ ê ˜ ɢ < ʟ > Ì ȁ
ê ˜ ɢ < ʟ > Ì ȁ ê ˜ ɢ˜ 2010 ψ
Ì Â

^ 7˜ 2011 9 30 ˘ ǖ ˜ Ʉ ψ ψ ˘
ê ˜ ɢ ʿE˛ Ʉ Ì ȁê ˜ ɢ < Ʉ ƀ ʟ > Ì ȁê ˜
ɢ Ʉ Ì ȁ ê ˜ ɢ ʿE˛ ˛ Ì ȁ ê ˜ ɢ
< Ʉ ψ ƀ ʟ > Ì ȁ ê ˜ ɢ ʿE˛ Ì ȁ ê ˜ ɢ˜
2011 ˛ ψ Ì Â

^ 8˜ 2011 10 30 ˘ ǖ ˜ Ʉ ψ ŋ̃ ψ ˘
ê ˜ ɢ Ʉ ψ ˛ ψ Ì ȁ ê ˜ ɢ < ˛ ψ ƀ >
Ì ȁ ê ˜ ɢ Ʉ ψ Ɋ ˛ ψ Ì ȁ ê ˜ ɢ < Ɋ ˛ ψ
ƀ > Ì ȁ ê ˜ ɢ Ʉ ψ ƀ ˛ ψ Ì ȁ ê ˜ ɢ <
ƀ ˛ ψ ƀ > Ì ȁ ê ˜ ɢ Ʉ ψ ˛ ψ Ì ȁ
ê ˜ ɢ < ˛ ψ ƀ > Ì ȁ ê ˜ ɢ ʿE˛ Ʉ ǖ ˛
Ì Â

^ 9˜ 2012 2 28 ˘ ǖ ˜ Ʉ ψ ψ ˘
ê ˜ ɢ ʿE˛ 2009 -2011 ˜ Ʉ Ìȁê ˜ ɢ ʿE˛
ʿE ǖ خي ˛ Ì ȁ ê ˜ ɢ Ʉ ψ
ʿE˛ ʿE ǖ خي ˛ ˜ Ʉ Ì ȁ
ê ˜ ɢ ʿE˛ ʿE ǖ ˊ ǖ ǐ ˥
Ìȁê ˜ ɢ ʿE˛ ʿE ǖ № Ìȁ

ê ˜ ɢ < ʟ ˋE˛ ˆ ˜ > Ì à ê ˜ ɢ ˋE˛
˜ 2012 ψ Ì Â

ˆ 10˜ 2012 3 8 ˘ ǖ ˜ Ʉ ψ ˥ ψ ˘
ê ˜ ɢ ˋE˛ 2009-2011 ˗ ʟ Ì Â

3 à Ʉ ψ ˨ ψ

ê ƀ ʟ Ì ǐ ˘ ǖ ˝˜ 3 Ʉ ψ ˋ

ˆ 1˜ 2010 11 10 ˘ ǖ ˜ Ʉ ψ ψ ˘ ψ
ɥ ǖ Ʉ ψ Ʉ ψ ɦ Â

ˆ 2˜ 2011 6 10 ˘ ǖ ˜ Ʉ ψ ʉ ψ ˘ ψ
ê ˜ ɢ ˋE˛ 2010 Ʉ ψ ƀ ʟ Ì Â

ˆ 3˜ 2011 9 30 ˘ ǖ ˜ Ʉ ψ ˆˆˆ ψ ˘ ψ
ê ˜ ɢ ˋE˛ Ʉ Ì Â

˛˛˛ ˘ ɥ˘ ǖ ˨ ψ à Ʉ ψ à Ʉ ψ ˜ à ˛
ǖ Ƕ à Ƕ à à Â

ˆ ɔ˜ ǖ ψ Ʉ ψ ˨ ˛
ǖ ˨ ψ ǖ Ʉ ψ ˛ ɒ ˘ ɥ˘ ǖ
ψ à Ʉ ψ ˨ ˛ ɥ Ƕ à Ƕ à à Â

˥ ˋE à ǖ Ʉ à Ʉ à ˭ ǖ ǐ ɪ ɪ

ˆ ˜ ǖ Ʉ à Ʉ ˇ ˭

1 à ê ƀ ʟ Ì ǐ ˘ ǖ Ʉ à Ʉ à
˭ Й˛ˋ

˛	ʅ	ǖ ˗	ˋI
1		Ʉ à	Ʉ à Ʉ à

			ɯe ˋE̤ Ƕ à ĩ Ƕ
2	ɿ	Ƕ	ĩ Ƕ
3	ʇ	Ƕ à ◖ à Ƕ ψ à ˉ	
4	ɿ	Ƕ à	
5		Ƕ	̤ ˏ ˆ ˜ Ƕ ˉ ƗƱ ᴘ
6		Ƕ	̤ ˏ ψ Ƕ ˉ ˋE̤ № ˋE̤ ◖ à طي ˋE̤ Ƕ
7		Ƕ	صر ˋE̤ ◖
8		Ƕ	
9		Ƕ	
10	خ	Ƕ	
11		ي	
12		شه	
13	l		

2 à ˘ ǖ ƀ ᵇ ƗƱ Ƨ˘ ƗƱ Ƨ ƗƱ à Â

3 à ǖ Ƕ à Ƕ ˇ ᵇ ǵ ˘ ˘ ǖ Ƕ à Ƕ ˇ ᵇ ƀ خي ê ˋE̤ Ì ⁀ ɿ ǖ ê ˈ Ì Ƕ ɿ ⁀ Â

ǖ ɿ ψ ǖ Ƕ ψ ̲ ɒ ˘ ɥ˘ ǖ Ƕ à Ƕ ˇ ᵇ ˘ ƗƱ à à ɒ ˇ ǖ ê ˋE̤ Ì Â

ˆ Ʉ˜ ǚ Ʉ à Ʉ ˇ ᵇ ˆˆˆ ı ı

1 à ǚ Ʉ ı ı

ˆ 1˜ 2009 1 ˇ Ʉ ψ ᵇ 5 ˇ № ɥ ˥ à à

à à ˇ ǐ ˥ ɥ Ʉ à ɥ ◖ Ʉ Â

ˆ 2˜ 2009 12 ˇ Ʉ ψ Ʉ ı ɥ ˇ ˥ Ʉ Â

ˆ 3˜ 2010 12 ˇ ı ɥ ǚ ˇ ǚ ψ ═ ˇ

6 ˆ Ǫ 2 ˜ ƎƎŮŮǐǐh ǎA ˥ à ɲà ɟ2ɣà ˥ ɥɥ R ˥ 12 ˆ à ψ ═

ˇ ˥ à ي à شه à

₽ ˩ Â

2011 9 30 ˇ ǖ ˜ Ʉ ᴘ ᴘ ˇ Ƨ ₽

◖ ˋI Ʉ ᴘ à ʟ Â

ɢ̛ ˇ ᴘ ˇ ǖ Ʉ à Ʉ ˇ ᵇ تحه

270-ᵢᵢ ê ˜ ɢ ˧ ǚ < طى شه ˡ ˆ ˜ >

Ì˘ ǚ طى شه 3.5 ˝ĦÂ

ˆ 3˜ 2009 10 ˘ à ˩ [2000]467-ᵢᵢ ê ˜ ɢ ˧ ǚ

Ä Å ¤ iž ËNª ç 2 ¼Nª ç 2 ê"A o ÌNª > @ ' É £ ¾ H x \ 2 ã Ø Ë a J,´ ??ñ Ê È >| ê9ç Ç H x +X \ j ã Ø Ë a J † áH

7 s Ä

Ä Å ¤ 8 È i ž ¯ L-1CR o µ2ÔCR F > @ ' É ¯ L-1 óF Å * +XL™ CN©CtH 1Ñ*6 Î# ÊÈ >| ê9ç Ç óF Å * +X L™ CN©CtH

s Ä

Ä Å ¤ 8 È i žCR oG CR 1 > @ 'É] ? 1 J -Lu 2 j 0 CtH 1Ñ*6 Î# Ê,´ 9 £?ô Ê È >| ê9ç Ç] ? 1 J -Lu 2 j 0 CtH 7

s Ä

Ä Å ¤ 8 È i ž ¯ L-1CR o µ2ÔCR F > @ 'É ¯ L-1 óF Å * +XL™ CN©CtH 1Ñ*6 Î# ÊÈ >| ê9ç Ç óF Å * +X L™ CN©CtH

s Ä

Ä Å ¤ 8 È i ž ¯ L-1) FCh C4ÿ#~ 8 Œ µ2Ô F4ÿCh?ôCR ‡ > @ 'É £ ¾ Š - ¤ Ö A-1 FCh 1 J Ä+X+e € v Ñ ¦ 1CtH ¯+X1Ñ*6 Œ,´FJ. Ê È >| ê9ç Ç FCh 1 J Ä+X+e € v Ñ ¦ 1CtH 7 s Ä

Eî » 8AÔ j È >| ê Û ,´ :F o Ì>• Ù-O Î Ã 8# Ã 9 x Ä

q › Ã >| ê,´)ß ³ Ô Ã ° _1y 7 ö

Ä 0 Å >| ê,´+O ×4ÿ:U#k Ø ¼ ÅCtN©- 1V 8 9 £)ß ³ Ô,´?±"r

i ž ‹ ¡ 2Nª ç j)ß ³F EÃ ¼ þ 21Ñ*6 p G% 6 p ¾ ¤ 8 * § ,´ É 1 J)ß ¸# Añ > Ê È >| ê8 ¤ 8 8 # ¤ 8 " Ñ 9 +O)ß ³"' » u È •"Ñ 9B p Œ *,´>| o 45ŠAà … Ä

ǖ ˆ ɢ 2012 2 22 ǐ ê

Ì˘ 2011 3 8 2011 12 31 خي à

ˍ Â

˘ ǖ ˊ Ð ᵐᵐ ɢ 2012 3 23 Ɔ ǐ [2012]28ˍ ê ˇ d

ɢ < Ð ᵐᵐ ف ʟ > Ì Â

ч˘ ǖ ǖ ǐ ˋEˍ ᵐᵐ ˍ ˇˊ Ƕ

ˇ ˘ ǐ ˇ ˘ ǖ ǖ ǐ ˋEˍ ˆˆˆ Ƀ

نخخي ǐ à ˇ Ð 0 Â

ˆ Ʉ˜ ǖ ᵐᵐ س ˇ

2 2 22 1̤ 2 2 ê 2011 12

ǖ 2009 1 ˜ ǐ ˙ ˘ ψ ˘ 2012
3 23 ˘ ǖ ǐ ч 851 ˘ ғ ǖ ψ ˘ ˝
ɲ 0 Â

ǖ ȁ ʟ ǖ ч №ᵇ ψ
Ʊ ǖ ǐ ʿ lʾ ɢ ʿE˛ ʿE ǖ ч ᵇ ψ
˘ = ˘ ʿE˛ ч ᵇ ǖ ψ ʿE
˛ ɲ ǖ ψ 0 ˘ Ƨ ɲ ʿE˛ ƀ
ᴇ Ӣ Â˛ ғ ƀ ˥ Â ʟ

3 ȁ ǖ ˘ ǖ 2012 1 ч ᵇ ᵟ ʿE
˘ ɲ ǖ ч ᵇ ᵟ ʿE ˘ ǖ
= ᵇ ᵟ Â

ɯ ᵟ ʿE ɢ 2012 3 26 ǐ ê Ì˘ ǖ
ʟ 2012 1 ˘ ч 248 ˘ ˥ ᵝ ƀ
ɲ ч 10% ˙ ǖ ᵟ ʿE ˘ Â

ǖ ȁ ʟ ǖ ȁ ч
ᵇ ᵟ ʿE Ʊ ǖ ǐ ʿ lʾ ɢ ʿE˛ ʿE ǖ
ч ᵇ ᵟ ʿE ˘ = ˘ ʿE˛ ч ᵇ
ǖ ᵟ ʿE ʿE˛ ɲ ǖ ȁ Ʊ ᵟ ʿE
0 ˘ Ƨ ɲ ʿE˛ ƀ ᴇ Ӣ
Â˛ ғ ƀ ˥ Âʟ

˛ ˘ ч˘ ǖ ȁ ʟ ˜ ɢ ψ ǖ ᵟ ʿE
ƀ ȁ Ʊ ȁ ˘ ǖ ƀ ψ ɲ ȁ
ψ ǖ ᵟ ʿE Ʉ 0 ˘ Ʉ ǖ ˛ ƀ
Â

˥ ȁ ǖ ˊ

ˆ ˜ ǖ ˊ ˇ ˜

ǖ 2012 Ψ ⁼ ˘ ǖ ǖ ˊ

ɢ Ӣ˛ʿ

ˍ˛	ʅ	ˆ ˝Ḥ˜
01	Ð ˚ˆ شم	17,407.00
02		1,451.20
03	ǐ ƀ ʜ ˩ ˜	--

ǖ ˇ ˄ Ψ ǖ ê

Ȉˆ ˍ˛ ʿ 120600345129006˜ ˘ ǖ

˘ ɥ 1451.20 ˝ḤÂ

ǖ ˇ ˄ Ψ ǖ ê

Ȉˆ ˍ˛ ʿ 121800345129005˜ ˘ Ð ˚ˆ شم

˘ ɥ 17,407 ˝ḤÂ

˛ˊ˛ˊ˛ ˘ ɥ˘ ǖ ˊ ǖ 2012

Ψ ˘ خي ˜ʿ ʜ ˘ Â

ˆ ʜ˜ ˊ ʜ

ǖ 2012 Ψ ⁼ ǖ ƕ ǖ ˆ طى. صر˜

ǐ ˊ ˥ ʟ˘ ǖ ˊ ȁ

Ð ˚ˆ شم ʜ ɥ ǖ ǖ Â ˘ ǖ

ˊ ɥ ǖ ǖ ˋE˛ ˥ ˘ ƀ

ǖ ƀ ƕ ƀ Â

ʜ ˥ ȁ ǖ ˩ ǖ

ˆ ˜ ˘ ǖ ê Ȉ ˩ ǖ ƀ ǖ ʜ

˩ Â

ˆ ʜ˜ ˘ ǖ ê Ì ˗ ǖ Ʊطى ȁ
ˇ ɒ ˘ ч ǖ ˗ ǖ Ƀ خي خي
Â

ʜ ˥ ȁ ȁ

ˆ ˜ ǖ ǐ ˘ ê ƀ ʟ Ì ǐ ˘ ǖ
Ƀ خي ˥ ȁ ǖ ɒ Â

ˆ ʜ˜ ǖ 5% ⁘ ǖ ʟ ȁ ˥
ǐ ˘ ǖ 5% ⁘ ȁ ʟ Ƀ خي
˥ ȁ ǖ ɒ Â

ˆ ⁘ ˜ ǖ ʜ ȁ ȁ ˗ ₽ ǐ
˘ ǖ ʜ ȁ ǖ ˗ ﻫ Ƀ خي ˥
ȁ ǖ ɒ Â

ʜ ˥ ʜ ȁ ǖ **E**

˘ ǖ ǖ ⁘ ê Ì ǖ Ƀ ǖ
├ ˝ ⍉ ʟ Â ǐ Ƀ ê Ì ʟ˘ ê
Ì˘ ê Ì ǐ ê Ì ˇ ê
ƀ ʟ Ì ˜ Â ч˘ ê Ì ê
Ì ˇ ê ƀ ʟ Ì ˜ Ƀ خي ȁ
˥ Â

ê ƀ ʟ Ì ⁘ ˘ ◐ ⁘ Â

ˆ Й ˜